Manual Utente

DNAKE S103M-5

NOTE

Si prega di seguire il manuale utente per una corretta installazione e per i test. In caso di dubbi, contattare l’assistenza tecnica.

Il prodotto e le batterie devono essere smaltiti separatamente dai rifiuti domestici. Quando il prodotto raggiunge la fine del ciclo di vita e deve essere scartato, contattare il dipartimento amministrativo locale e depositarlo nei punti di raccolta designati per evitare danni all'ambiente e alla salute umana causati da qualsiasi smaltimento. Incoraggiamo il riciclo e il riutilizzo delle risorse materiali.

INDICE

CARATTERISTICHE DEL PRODOTTO.....1

PARAMETRI TECNICI 1

CONTENUTO IMBALLO.....2

OVERVIEW 4

DIAGRAMMA SISTEMA.....5

COLLEGAMENTI 7

OPERAZIONI DI BASE.....12

CONFIGURAZIONE DA PAGINA WEB 14

INSTALLAZIONE 39

TROUBLESHOOTING.....49

SAFETY INSTRUCTION.....50

CARATTERISTICHE DEL PRODOTTO

1. Supporta Tessere IC (13.56MHz)
2. Supporta 60,000 tessere
3. 3 Led Indicatori
4. Controllo Elettroserrature: 2 (1 Uscita Relè, 1 Elettroserratura)
5. Allarme manomissione
6. Multi-button with name plate supported

PARAMETRI TECNICI

Alimentazione: Interfaccia 2 Fili, 48Vcc

Pannello Frontale: Alluminio

Wi-Fi: modalità AP per configurazione da pagina web

Risoluzione: 1920 x 1080

Temperatura Operativa: -40℃ a +55℃

Temperatura Stoccaggio: -40℃ a +70℃

Umidità Operativa: 10% a 90% (senza condensa)

CONTENUTO IMBALLO

MODELLO: S103M-5 (Montaggio a Superficie)

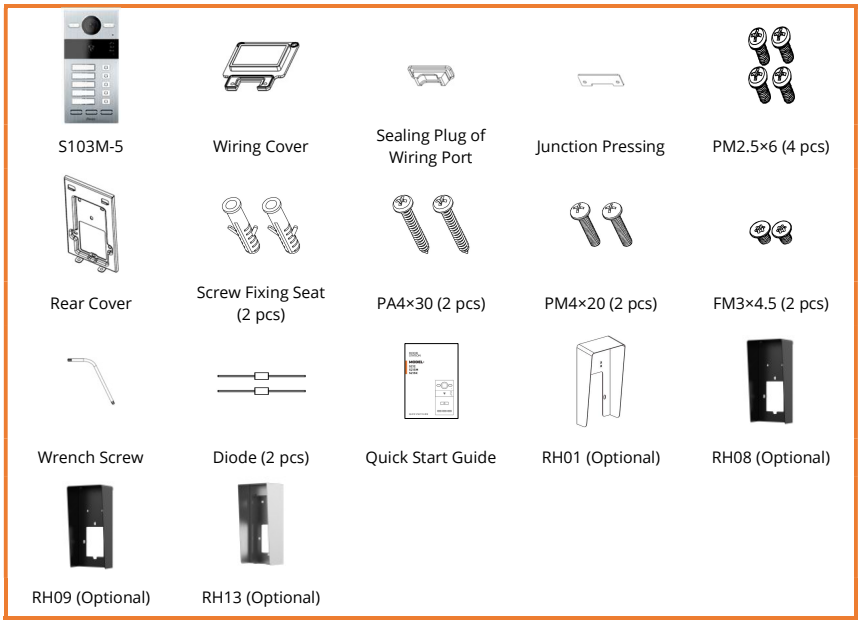

MODEL: S103M-5 (Flush Mounting)

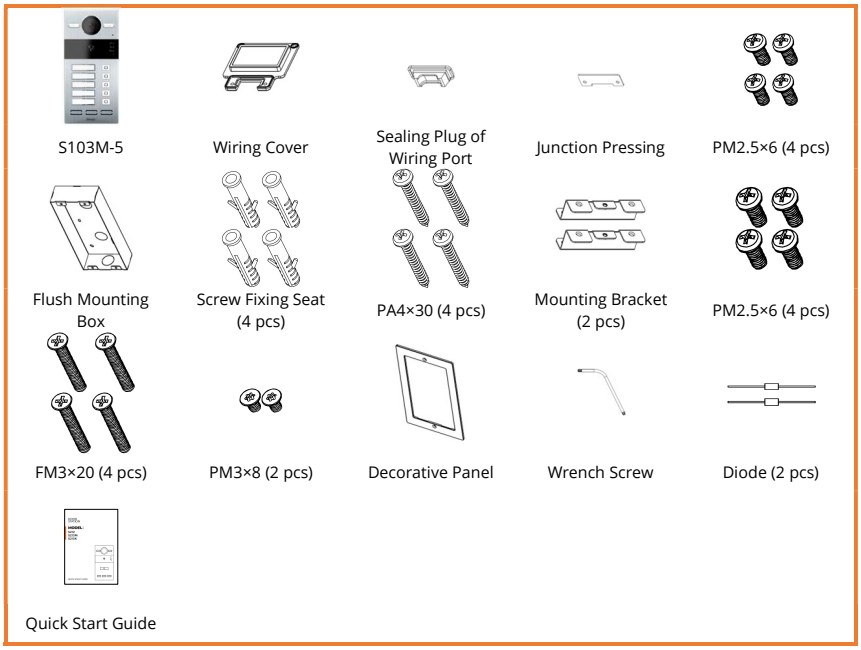

OVERVIEW

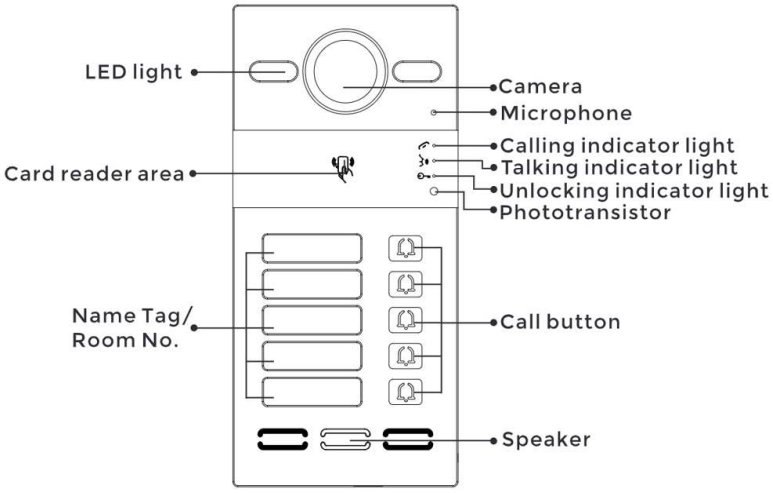

Nota:

Calling indicator light: La luce del primo indicatore si accende se viene premuto il pulsante di chiamata.

Talking indicator light: La luce del secondo indicatore si accenderà se viene data risposta a una chiamata o se il citofono viene visualizzato da posto interno.

Unlocking indicator light: La luce del terzo indicatore si attiverà per 3 secondi quando viene aperta la porta.

Lock Control: 2 (1 Uscita Relè, 1 Elettroserratura).

DIAGRAMMA SISTEMA

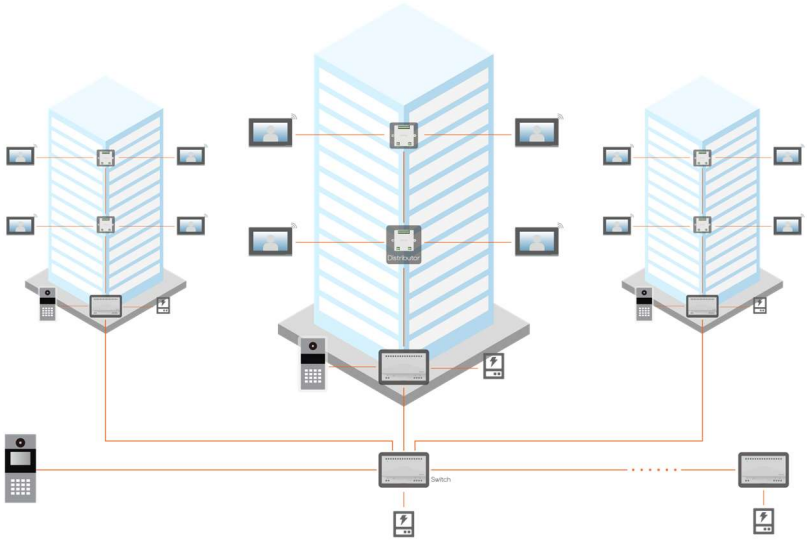

Distributore Principale TWD02

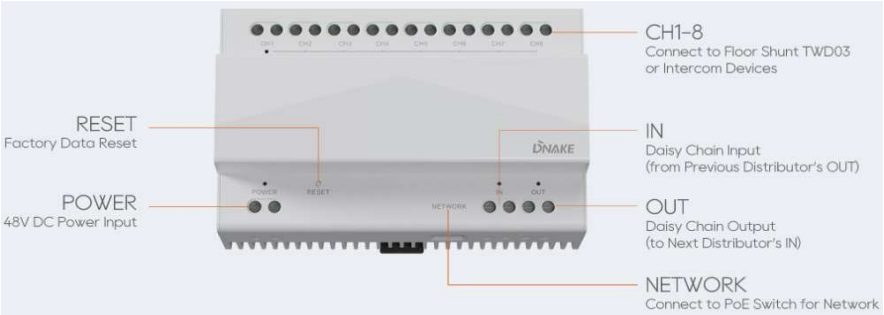

RESET Pulsante di ripristino a Default

POWER Terminali per collegamento alimentazione proveniente da Alimentatore HDR-150-48 (NON polarizzato)

NETWORK Porta Ethernet, per collegamento a rete LAN e utilizzo dei dispositivi in rete IP

IN Ingresso alimentazione da Distributore Principale (NON polarizzato)

OUT Uscita Alimentazione a Distributore Secondario (NON polarizzato)

CH1-8 Porta per collegamento a Citofono, Monitor Interno o Distributore di Piano TWD03 o TWDTERMINAL (NON polarizzato)

Distributore di Piano TWD03

IN	Ingresso bus da porta CH1-8 del TWD02
OUT	Uscita bus verso altro TWD02 o Monitor Interno
1, 2, 3, 4	Uscita bus verso Monitor Interno

COLLEGAMENTI

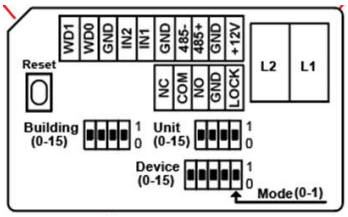

1. Configurazione dei Dip Switch

Per il S103M-5, Numero Edificio, Numero di Scala, e Numero di Dispositivo possono essere configurati usando i DIP switch situati sul retro del dispositivo. La configurazione dei DIP switch utilizza la codifica binaria.

Building (0-15)	Edificio (0-15)		Usato per configurare il numero di edificio.
Unit (0-15)	Scala (0-15)		Usato per configurare il numero di scala.
Device (0-15) Reset Mode (0-1)	Dispositivo (0-15)		Usato per configurare il numero di dispositivo.
	Modalità (0-1)	No. = 0	Il dispositivo è configurato per funzionare in Modalità Door Station.
		No. = 1	Il dispositivo è configurato per funzionare in Modalità Gate Station.

2. Alimentazione

L'interfaccia di alimentazione del Videocitofono si collega alla 12Vcc.

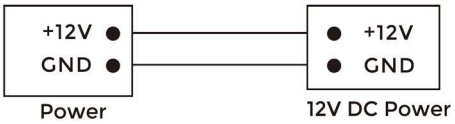

3. Uscita/Sensore Porta/Allarme Incendio

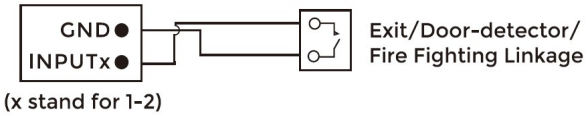

4. RS485/Switching Value Output

Consente il collegamento di dispositive su interfaccia RS485.

Collegamento modulo elettroserratura (l'elettroserratura necessita di alimentazione separata).

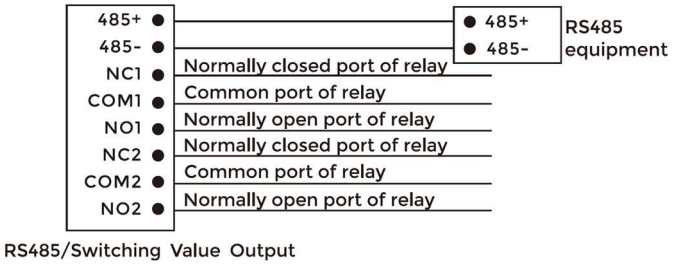

⚠ Warning!

1. When connecting to an inductive load device such as a relay or electromagnetic lock, you are recommended to use a diode 1A/400V (included in the accessories) in anti-parallel with the load device to absorb inductive load voltage peaks. The intercom will be better protected in this way.
2. The load current of the relay cannot be greater than 2A. See attached picture for more details.

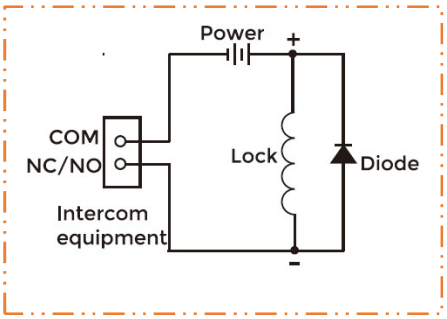

5. Interfaccia Lettura Tessere

L'interfaccia può essere collegata a un lettore di tessere IC/ID o altro lettore di controllo accessi con uscita Wiegand o può essere usata per fornire in Wiegand le transazioni lette a un altro dispositivo di controllo accessi.

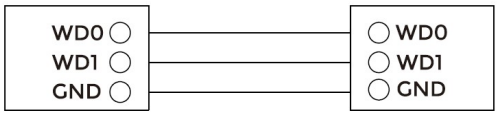

Card Reader Interface IC/ID Card Reader or Management Device

Nota: E' possibile collegare il Videocitofono solo a un lettore o dispositivo di gestione alla volta.

OPERAZIONI DI BASE

1. Chiamata e Monitoraggio

1.1. Chiamata Monitor Interno

Premere il Pulsante di chiamata sul Videocitofono per chiamare il Monitor Interno. Da interfaccia web è possibile configurare il numero di appartamento chiamato da ciascun pulsante del citofono. La figura sotto mostra la configurazione di default. Durante la chiamata, premere nuovamente il pulsante per terminare la chiamata stessa. Se la chiamata non va a buon fine o il Monitor Interno è occupato il citofono fornirà un tono di errore.

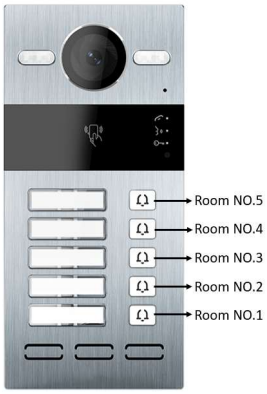

1.2. Monitoraggio Videocitofono

Fare clic sulla icona Doors del Monitor Interno per visualizzare le immagini della telecamera del videocitofono.

2. Aggiunta di Tessere tramite Tessera Admin

2.2. Aggiunta alter tessere

Step 1: Leggere una volta la tessera admin;

Step 2: Leggere successivamente le altre tessere. Tutte queste tessere potranno aprire la porta;

Step 3: Leggere nuovamente la tessera admin per terminare.

2.3. Cancellare altre tessere una per una

Step 1: Leggere due volte la tessera admin;

Step 2: Leggere successivamente le altre tessere. Le altre tessere lette verranno cancellate immediatamente;

Step 3: Leggere nuovamente la tessera admin per terminare.

2.4. Cancellazione di tutte le altre tessere

Leggere cinque volte la tessera admin. Tutte le altre tessere verranno cancellate.

Suggerimento: **La tessera admin può essere usata solo per gestire le tessere. Non può essere usata per aprire la porta.**

CONFIGURAZIONE DA PAGINA WEB

1. Accesso alla Pagina Web

1.1. Accesso alla Pagina Web > da PC

Collegare il Videocitofono e il PC a uno switch ethernet nella stessa LAN. Digitare l'indirizzo IP del Videocitofono nella barra di ricerca del web browser e fare il login con l'account di default (admin) e password (123456). In questo modo si accede alla configurazione del dispositivo.

Per ottenere l'indirizzo IP è possibile utilizzare il software DNAKE Remote Upgrade Tool, installandolo sul PC. In alternativa, quando si usa un IP static, tale indirizzo è ricavabile dalla impostazione fisica dei DIP switch. Per informazioni dettagliate consultare l'elemento 6 nella sezione Operazioni di Base.

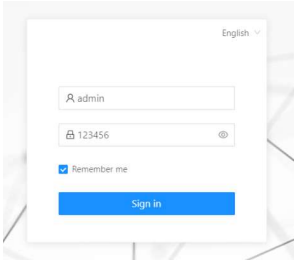

1.2. Accesso alla pagina Web > Modalità AP

E' possible attivare la Modalità AP (Access Point) sul dispositivo per accedere alla interfaccia web del dispositivo usando uno smartphone o PC.

1. Premere e tenere premuto il primo pulsante in basso del dispositivo per circa 3 secondi.

2. Quando la retroilluminazione della tastiera incomincia a lampeggiare, il dispositivo è entrato in modalità AP. La retroilluminazione continuerà a lampeggiare mentre la modalità AP è attiva.
3. Su un telefono mobile o computer aprire le impostazioni Wi-Fi e cercare l'hotspot del dispositivo.
    - SSID: S103M-5-XXXX (XXXX gli ultimi quattro caratteri del MAC address del dispositivo)
    - Default Password: Dnake@123

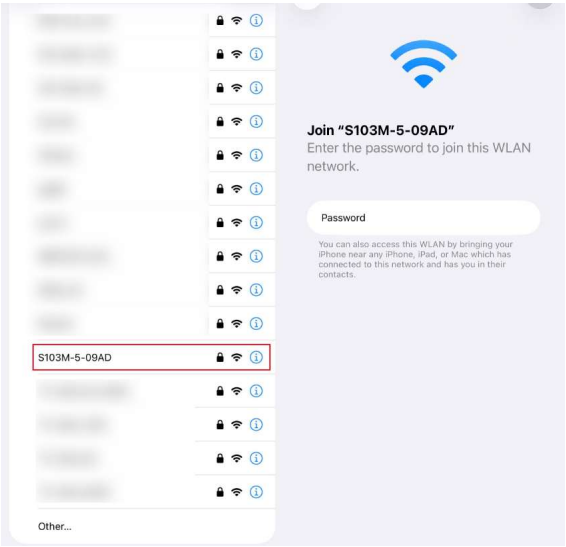

4. Collegarsi all'hotspot, aprire il web browser e digitare 192.168.8.1 per accedere alla pagina di configurazione.

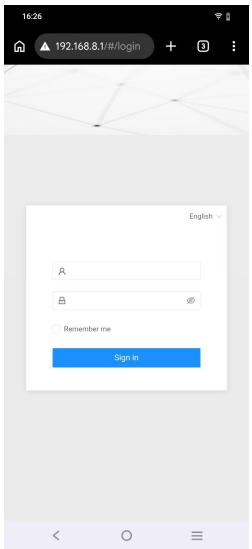

5. La Modalità AP terminerà automaticamente dopo circa 10 minuti. In alternativa premere e tenere premuto il tasto dell'appartamento No.1 per circa 3 secondi per uscire manualmente. Quando la tastiera smette di lampeggiare la Modalità AP è terminata con successo.

Nota: Durante AP Mode, la tastiera continua a lampeggiare per indicare che l' hotspot è attivo.

2. General

2.1. General > Information

Quando si esegue il login alla interfaccia web è possibile trovare le principali informazioni sul dispositivo in questa finestra.

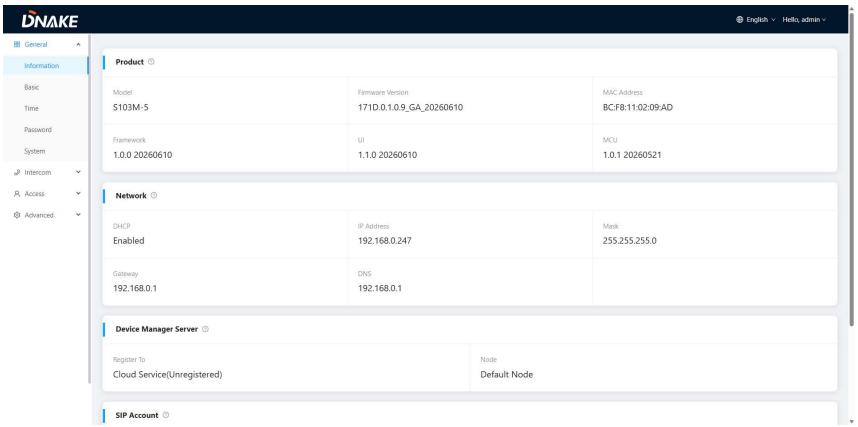

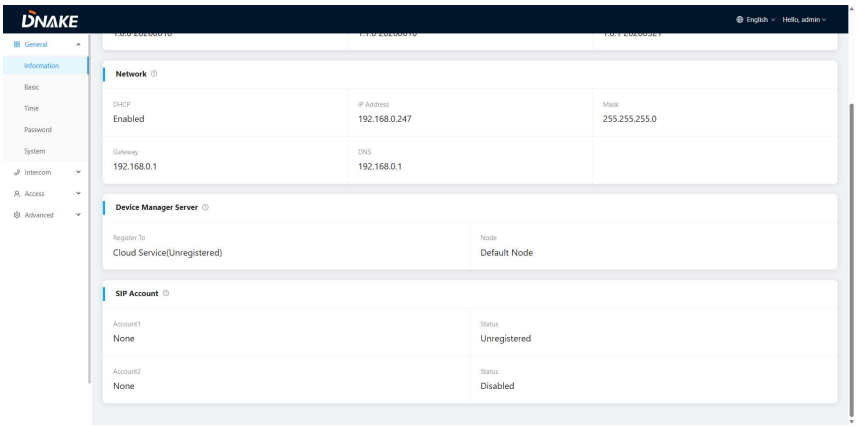

Product	Model:	Modello del dispositivo;
	Firmware Version:	Versione Firmware del dispositivo;
	MAC Address:	Indirizzo MAC del dispositivo;
	Framework:	Framework del dispositivo;
	UI:	UI del dispositivo;
	MCU:	MCU del dispositivo;

Network	DHCP:	Stato del DHCP;
	IP Address:	Indirizzo IP attuale del dispositivo;
	Mask:	Subnet mask del dispositivo;
	Gateway:	Gateway del dispositivo;
	DNS:	Domain Name Server del dispositivo;
Device Manager Server	Register To	Visualizza il cloud service selezionato e il suo stato corrente.
	Node	Informazioni del nodo del server di gestione al quale è collegato il dispositivo
SIP Account	Account:	SIP account del dispositivo;
	Status:	Stato di Registrazione SIP del dispositivo;

2.2. General > Basic

In questa pagina possono essere configurati lingua, risoluzione e volume.

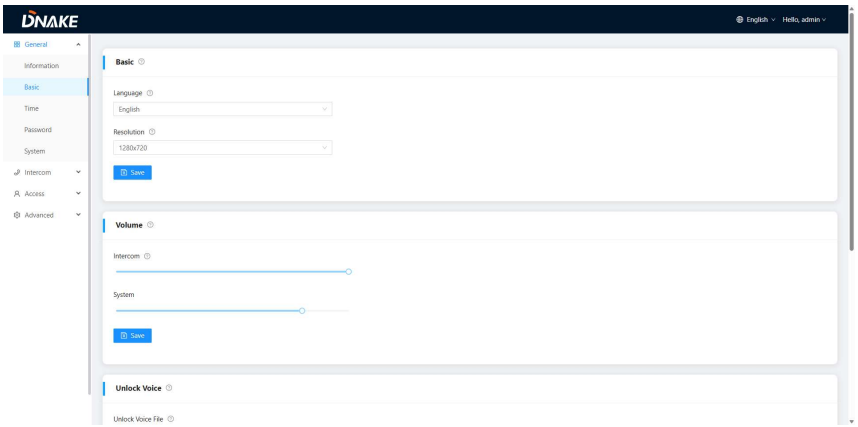

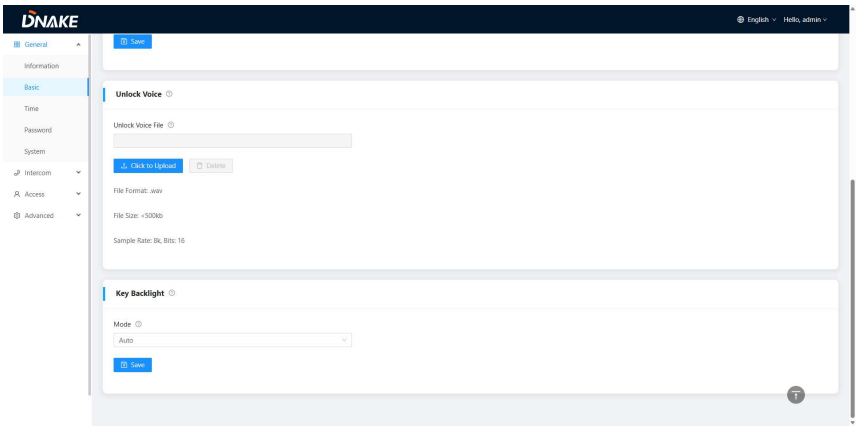

Basic	Web Language:	Configura la lingua della interfaccia web fra le 19 supportate;
	Resolution:	4 risoluzioni supportate (320 × 240, 640 × 480, 1280 × 720 e 1920 × 1080);
Volume	Intercom:	Volume della comunicazione impostabile da 1 a 6;
	System:	Volume di Sistema impostabile da 1 a 6;
Unlock Voice	Unlock Voice File	Usato per caricare un messaggio vocale di apertura personalizzato. Solo file .wav inferiori a 500 KB sono supportati.
Key Backlight	Mode	Usato per configurare la modalità di retroilluminazione della tastiera del dispositivo. Auto: La retrilluminazione si adatta automaticamente alla luce ambientale;

2.3. General > Time

L'ora del dispositivo può essere configurata. E' supportato anche Daylight Saving Time (Ora Legale).

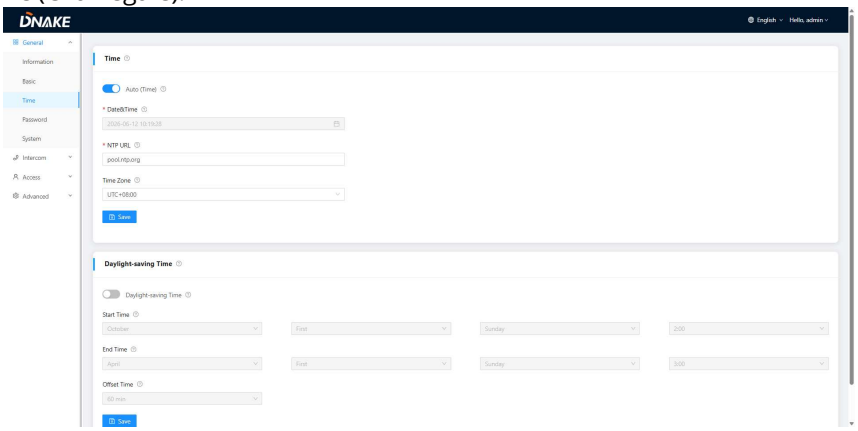

Time	Auto (Time):	Abilita sincronismo con l'ora del computer;
	Date & Time:	E' possibile impostare manualmente data e ora;
	NTP URL:	Network Time Protocol (NTP) è un protocollo usato per sincronizzare l'ora con NTP;
	Time Zone:	Il fuso orario in cui si trova il dispositivo;
Daylight-saving Time	Daylight-saving Time:	Abilita l'ora legale;
	Start Time:	Inizio dell'ora legale;
	End Time:	Fine dell'ora legale;
	Offset Time:	Il valore di default è 60 minuti;

2.4. General > Password

La password Web serve all'amministratore (admin) per eseguire il log alla interfaccia web. La password di password è 123456.

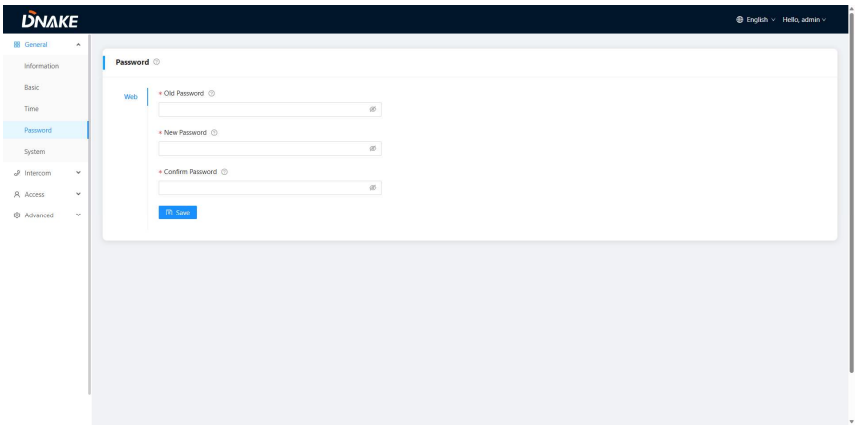

Password	Web Old Password:	Attuale password amministratore del sistema (Default 123456);
	Web New Password:	Nuova password amministratore del sistema;
	Web Confirm Password:	Conferma password amministratore del sistema ;

2.5. General > System

La pagina system consente il backup e restore dei dati, aggiornamento firmware, factory default, riavvio del dispositivo, packet capture, logs capture, ed esecuzione screenshot della Interfaccia Utente .

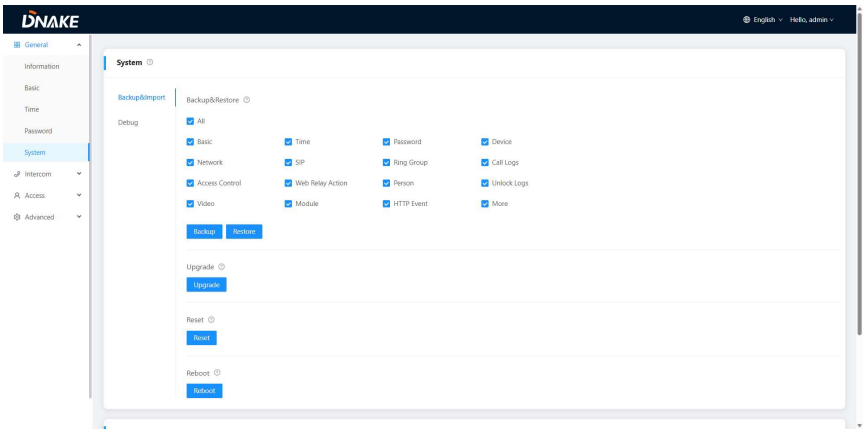

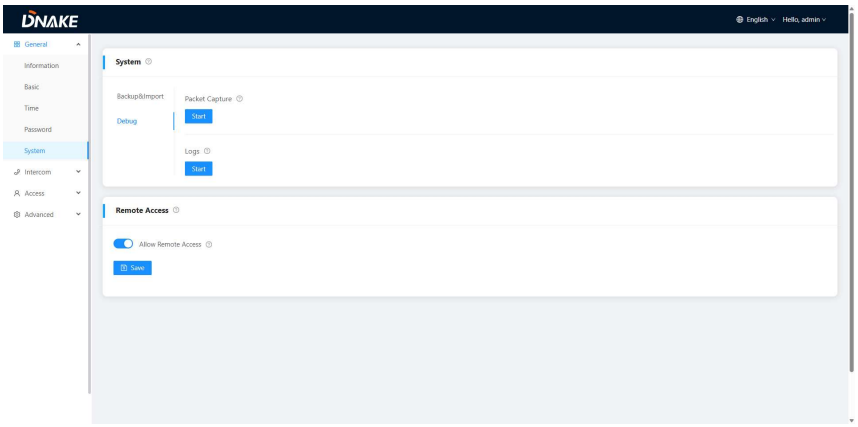

Backup & Import	Backup & Restore:	Backup or ripristino configurazione sistema
	Upgrade:	Caricamento file di aggiornamento in formato .per aggiornamento del sistema
	Reset:	Ripristino a default;
	Reboot:	Riavvio del dispositivo;
Debug	Packet Capture:	Cattura dei pacchetti durante la comunicazione del dispositivo con il server

	Logs:	Scaricamento delle log generate dal dispositivo
Remote Access	Allow Remote Access	Configura se il dispositivo consente accesso all'interfaccia web da piattaforma cloud

3. Intercom

1.1. Intercom > Device

I numeri sono le impostazioni di base per eseguire una chiamata a un Monitor Interno. Per il Videocitofono condominiale, il numero di edificio e scala devono essere uguali a quelli dei Monitor Interni dello stesso edificio.

Il numero di dispositivo serve a distinguere diversi Videocitofoni quando sono presenti più pstazioni nello stesso edificio.

Nota: Mode, Building No., Unit No., e Device No. possono essere configurati solamente usando i DIP switch sul retro del dispositivo.

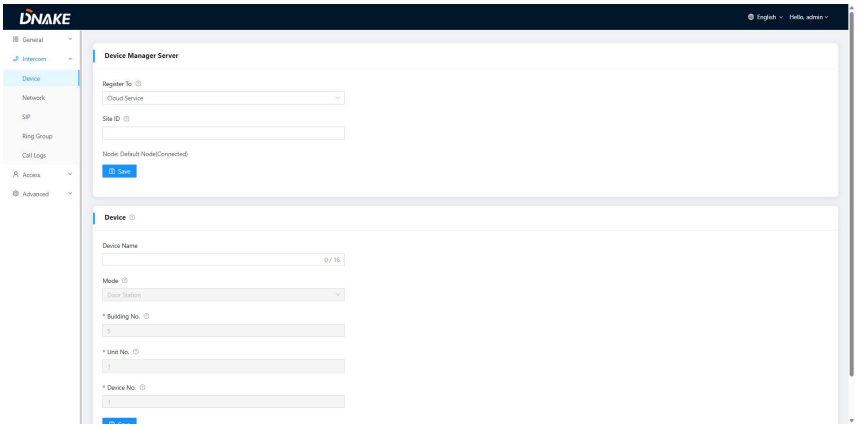

Device Manager Server	Register to	Configura a quale server di gestione dei dispositivi è registrato il dispositivo
	Site ID / CMS IP	Quandop è selezionato Cloud Platform Service inserire il corrispondente numero di Site ID in questo campo.
	Node	Quando è abilitata il Cloud Platform Service, il campo Node visualizza il nodo della piattaforma cloud a cui è collegato il dispositivo, insieme al suo stato di connessione.
Device	Device Name:	Nome del Dispositivo
	Device Mode:	Modalità appartamento e ingress (Unit e wall);
	Building No:	Numero Edifico;
	Unit No:	Numero Scala;
	Device No:	Numero Dispositivo;

1.2. Intercom > Network

La rete del dispositivo può essere impostata a DHCP o indirizzo IP statico.

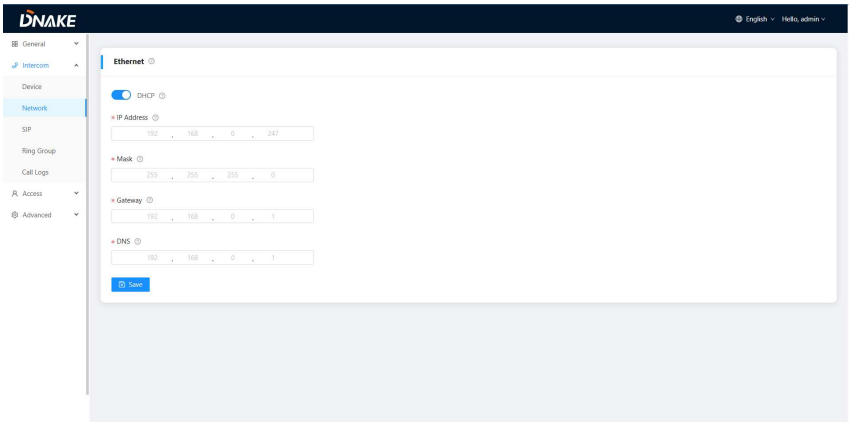

Ethernet	DHCP:	Abilita DHCP (Dynamic Host Configuration Protocol);
	IP Address:	Configurazione IP statico;
	Mask:	Subnet mask;
	Gateway:	Gateway della rete
	DNS:	Domain Name Server del dispositivo;

1.3. Intercom > SIP

La pagina SIP riguarda l'abilitazione del servizio SIP, Display Name, Register Name, Username, Password, SIP Server Host, Outbound Proxy, Transport Protocol, Video Payload, ecc.

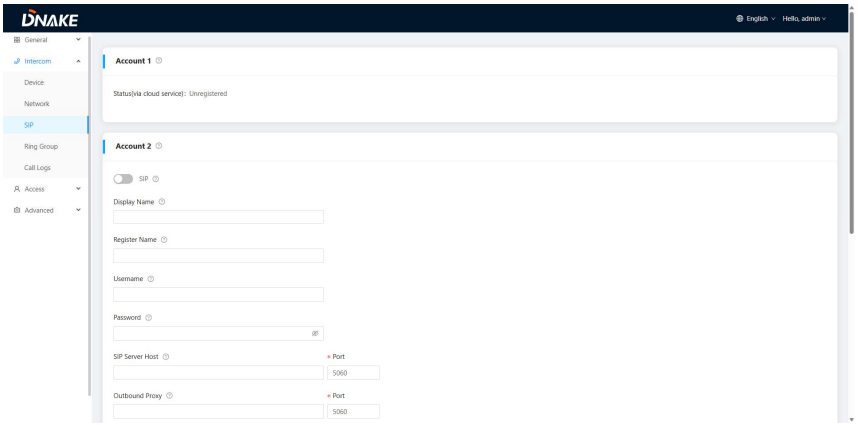

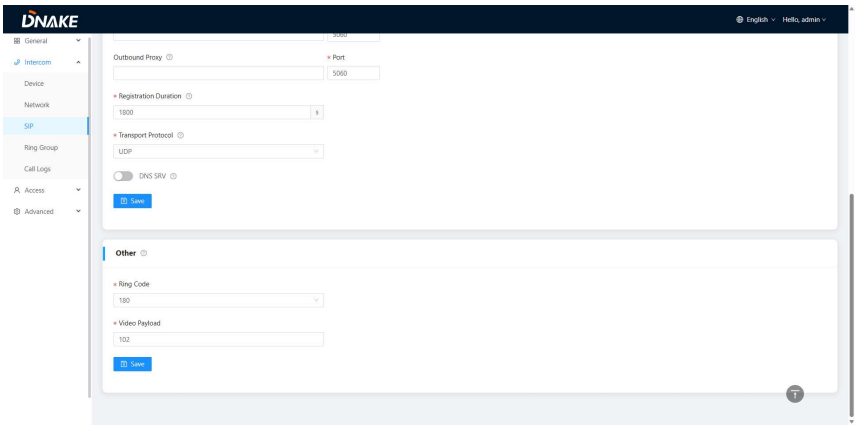

Account 1	Account1	Quando il dispositivo è registrato nella piattaforma cloud, Account 1 è riservato ai servizi della piattaforma cloud. In questo caso, Account 1 visualizzerà lo stato di registrazione al cloud.
Account 2	SIP:	Abilita l'uso del SIP;
	Display Name:	Visualizza nome account SIP;
	Register Name:	Registra Nome account SIP;
	Username:	Username account SIP;
	Password:	Password account SIP;
	SIP Server Host:	Inserimento indirizzo SIP server p.es., 192.168.68.90; La porta di default è 5060;
	Outbound Proxy:	Outbound Proxy server; porta di default è 5060;
	Registration Duration	Configura la durata della registrazione quando il dispositivo è registrato a server SIP.
	Transfer Protocol:	Transfer Protocol (UDP, TCP, TLS);

Other	Ring Code	E' possible selezionare 180 o 183 come ring code.
	Video Payload:	Video payload variabile da 96-127;

1.4. Intercom > Ring Group

Ring group serve per la configurazione delle chiamate SIP o della modalità di chiamata. La lunghezza della chiamata e il tempo di chiamata possono essere configurati in questa pagina.

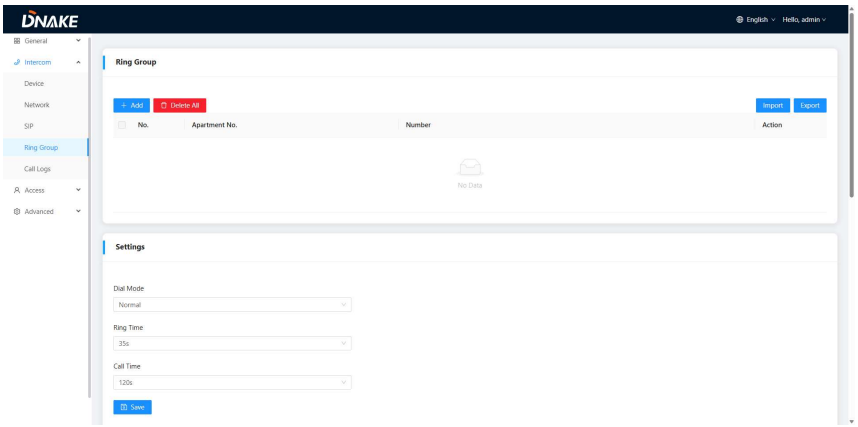

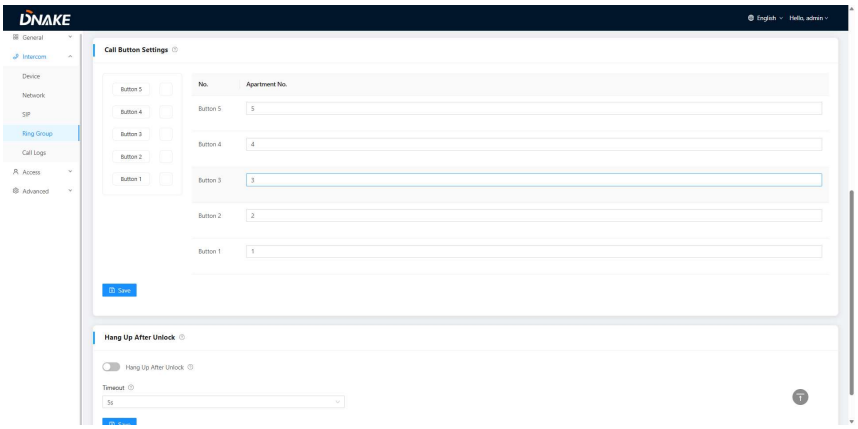

Ring Group	Ring Group:	Questa opzione consente di aggiungere e cancellare Ring Group.
Settings	Dial Mode:	2 modalità di chiamata supportate (Normale, Repeat);
	Ring Time:	La chiamata verrà interrotta automaticamente dopo un tempo configurabile (10s, 20s, 35s, 45s, 60s, 90s, 120s)
	Call Time:	La conversazione verrà interrotta automaticamente dopo un tempo configurabile (120s, 300s, 600s, 1200s, 1800s);
Call Button Settings	Call Button Settings	Consente la configurazione delle informazioni di chiamata per I pulsanti fisici del dispositivo.
Hang Up After Unlock	Hang Up After Unlock	Configurazione aggancio automatic della chiamata dopo l'apertura della porta.
	Timeout	Configura il tempo (secondi) dopo cui il dispositivo termina automaticamente la chiamata dopo l'apertura della porta.

1.5. Intercom > Call Log

In questa pagina è possibile visualizzare l'archivio eventi del dispositivo. E' possibile filtrare gli elementi per tipo di chiamata e ora o cancellare tutto l'archivio con una singola operazione.

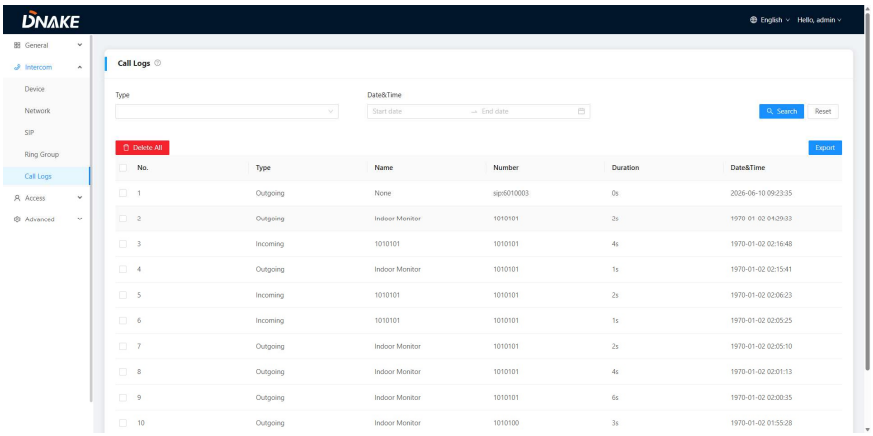

4. Access

1.1. Access > Access Control

Relè, tessere di accesso, codici PIN, possono essere configurati in questa pagina.

1.1.1. Relay

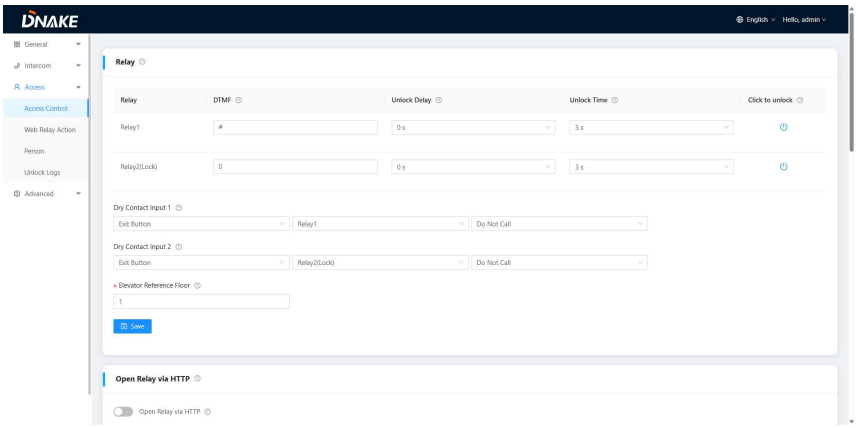

Relay:	2 supportati (1 Uscita a relè, 1 serratura elettronica);
DTMF:	Segnalazione DTMF (Relè1: #, Relè2:0, relè3: *);
Unlock Delay:	La lunghezza del ritardo di sblocco (1-9s);
Unlock Time:	La lunghezza del tempo di sblocco (1-9s);
Dry Contact Input 1-2:	Sono supportate 3 modalità di ingress a contatto pulito (Pulsante di Uscita, Sensore Porta, Allarme Incendio);
Elevator Floor Configure:	Il Citofono del piano è installato a (Valori: -9-99);

1.1.2. Card

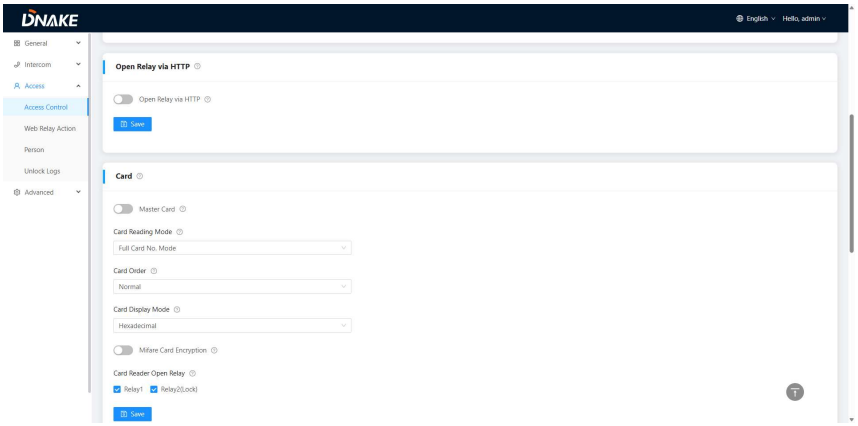

Master Card:	Fare clic read per aggiungere la tessera Master per gestire altre tessere;
Card Reading Mode	E' usata per configurare la modalità del dispositivo per leggere le tessere di controllo accessi. Compatible mode: legge un numero specific nella tessera Full Card No. mode: legge tutti i numeri nella tessera

Card Order	Usato per configurare l'ordine nel quale il dispositivo legge tutti i numeri della tessera nel controllo accessi
Card Display Mode	E' usato per configurare lo stile di visualizzazione dopo che il dispositivo ha letto tutti i numeri della tessera
MIFARE Card Encryption	Abilita o disabilita la funzione di Criptografia della Tessera MIFARE da parte del dispositivo.
Sector	Quando la Criptografia della Tessera MIFARE Card Encryption è abilitata, si deve selezionare il numero di settore corrispondente.
Block	Quando la Criptografia della Tessera MIFARE Card Encryption è abilitata, si deve selezionare il numero di blocco corrispondente.
Block Key	Quando la Criptografia della Tessera MIFARE Card Encryption è abilitata, si deve digitare il Block Key corrispondente. Sono supportate lunghezze di Key da 6 a 16 byte.
Card Reader Open Relay	E' usato per configurare il relè che si apre dopo la lettura della tessera di accesso dal lettore di controllo accessi

1.1.3. Wiegand Settings

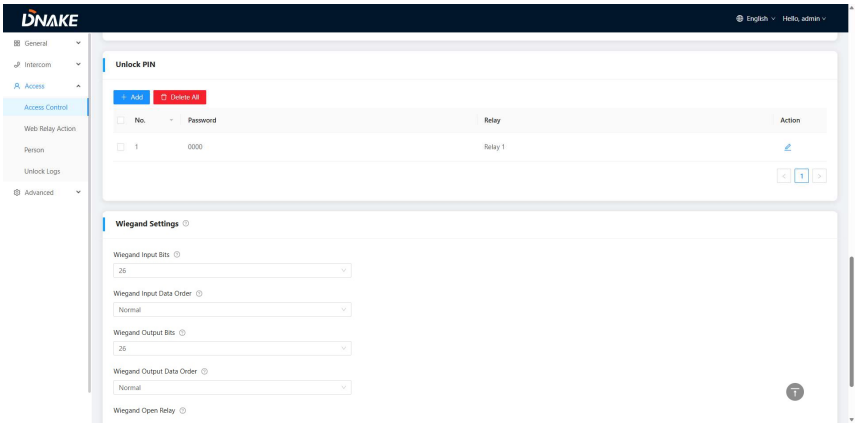

Wiegand Input Bits:	E' usato per configurare I bit del valore ottenuto dalla porta Wiegand del dispositivo da un lettore esterno di tessere;
Wiegand Input Data Order:	E' usato per configurare la sequenza di inserimento dei dati ottenuti dal citofono dal lettore esterno di tessere;
Wiegand Output Bits:	E' usato per configurare I bit del valore inviato dalla interfaccia Wiegand del dispositivo al dispositivo esterno;
Wiegand Output Data Order	E' usato per configurare la sequenza di dati che il citofono invia ai dispositivi esterni
Wiegand Open Relay	E' usato per configurare il relè che apre dopo la lettura della tessera di accesso da un dispositivo Wiegand esterno

1.2. Access >Web Relay Action

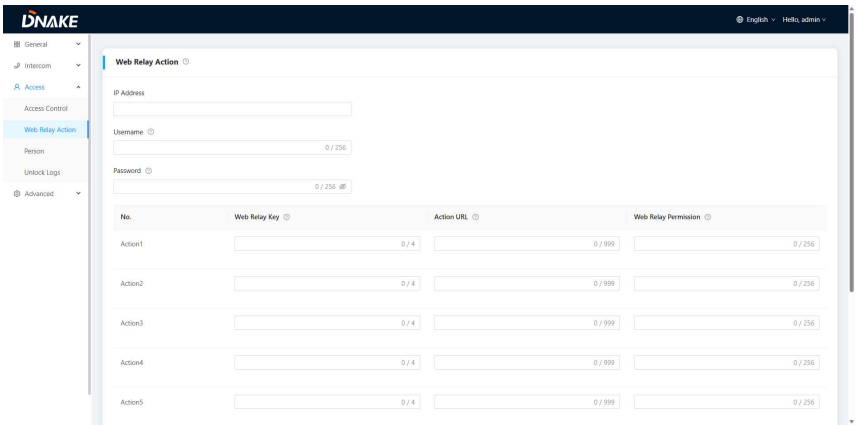

IP Address:	L'indirizzo IP del Web Relè;
Username:	Configurazione dello username usato dal web relè per l'autenticazione
Password:	Configurazione della password usata dal web relè per l'autenticazione

Web Relay Key	E' usato per configurare il codice DTMF che attiva l'azione del web relè. Quando il dispositivo riceve il valore DTMF durante una chiamata, esso può attivare il relè web per eseguire l'azione configurata.
Action URL	Viene usato per configurare l'operazione eseguita dopo avere ricevuto il relè web, normalmente un comando http, per esempio, http://username:password@IP/state.xml?relayState=2
Web Relay Permission	Viene usato per configurare i dispositivi abilitata ad attivare relè web. Se è vuoto, tutti I terminali che dialogano con il dispositivo possono attivarli. Se è configurato l'IP o SIP account di un dispositivo specificato (xxx.xxx.xxx.xxx o xxx@xxx), può essere attivato solamente dal dispositivo specificato

1.3. Access > Person

La pagina Person consente di configurare le autorizzazioni di accesso.

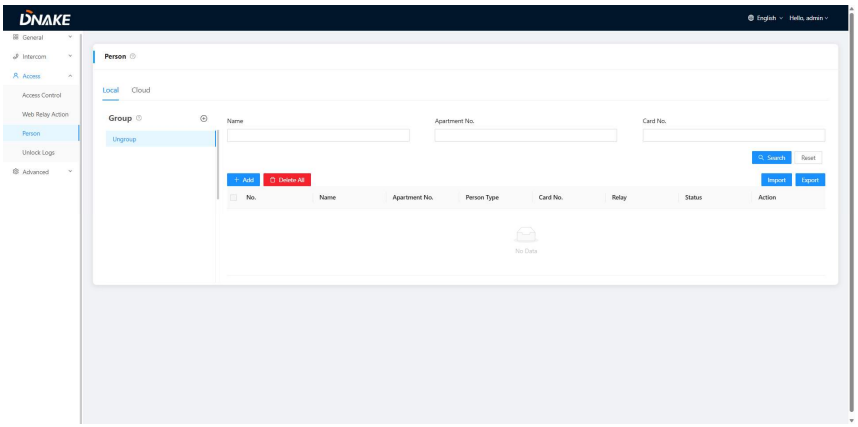

Search:	Inserire il testo per eseguire la ricerca;
Reset:	Fare clic su reset per cancellare le parole nella ricercar;
Add:	Aggiunta di utenti al Videocitofono;
Delete All:	Cancella tutti I dati presenti;

Export:	Esporta tutti i dati presenti;

1.4. Access > Unlock Logs

In questa pagina, è possibile Vedere tutto il registro eventi delle aperture registrate da questo dispositivo. L'archivio eventi può essere filtrato per gruppo, tipo di utente che ha aperto, nome, metodo di apertura e ora di apertura.

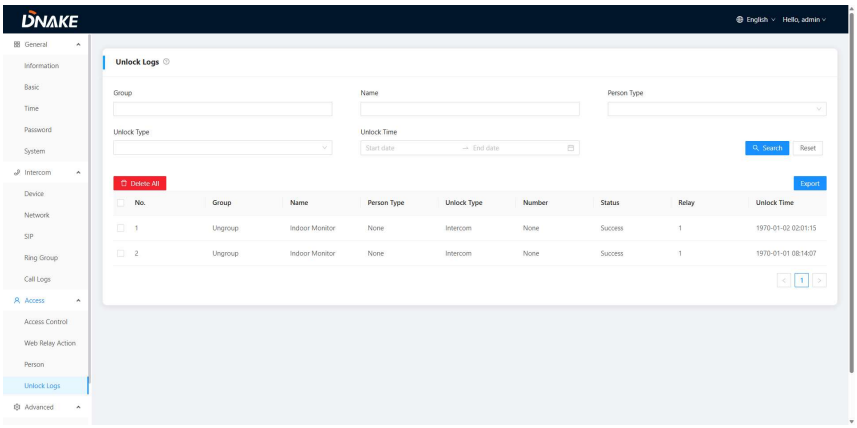

5. Advanced

1.1. Advanced > Module

In questa pagina è possibile configurare il modulo di espansione per chiamare altri appartamenti, con l'opzione di collegare ciascun numero di appartamento a un gruppo di chiamata per eseguire chiamate di gruppo.

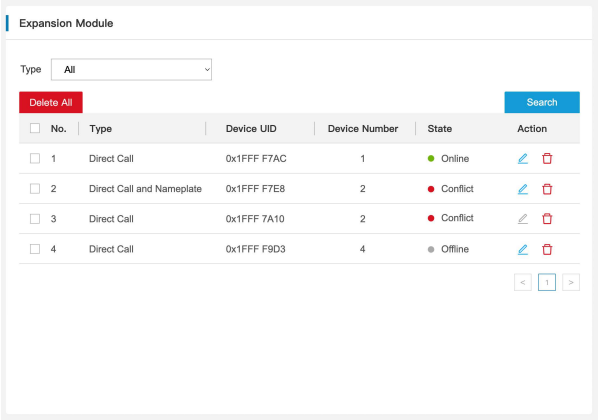

Type:	E' possibile scegliere fra tre modalità di espansione: Tutto, Chiamata Diretta, e Nameplate.
Search:	Ricerca manuale dei moduli di espansione.
Edit:	Configurazione del numero di appartamento assegnato a ciascun pulsante del modulo di espansione. Sono disponibili due modalità di configurazione: ▪ Selezionare un residente dall'elenco a discesa dei Residenti per popolare automaticamente il numero di appartamento corrispondente. ▪ Selezionare Non Registrato per inserire manualmente il numero di appartamento assegnato al pulsante.

1.2. Advanced > Video

E' possibile ottenere il video in tempo reale dalle telecamere IP inserendo il relativo URL (RTSP). Sull'interfaccia del Monitor Interno è possibile fare clic

sulla tastierina per commutare il video delle telecamere IP. (No.1 sulla tastiera sta per Videocitofono da No.2 a No.5 sono le telecamere IP)

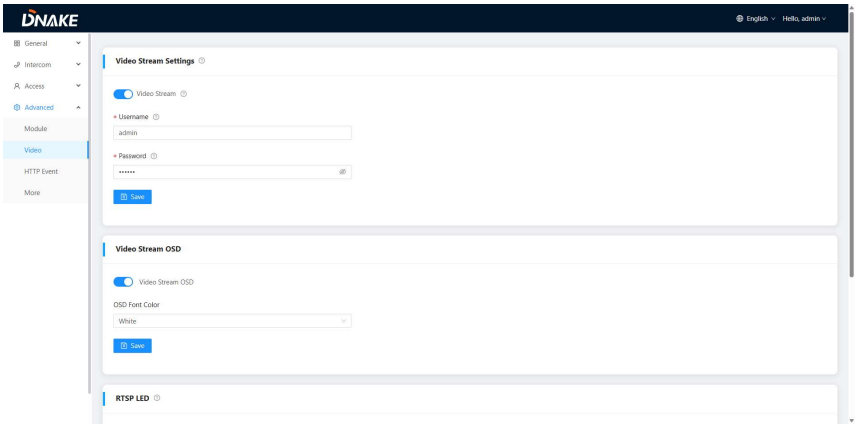

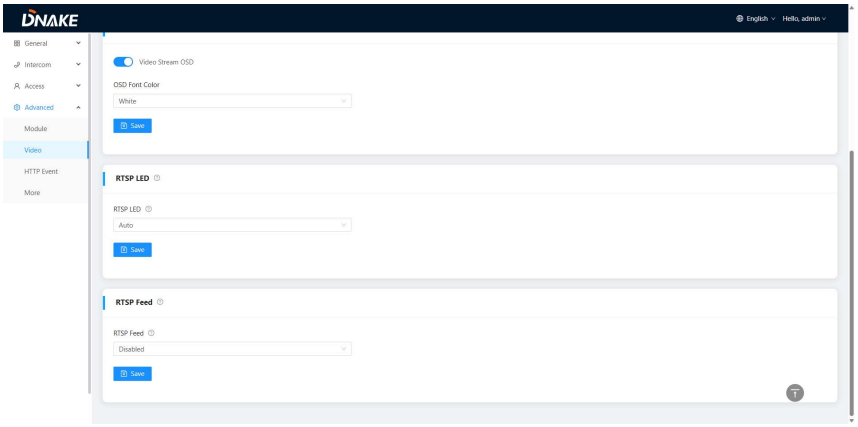

Video Stream Settings	Video Stream	Viene usato per configurare se il dispositivo è abilitato per la videosorveglianza
	Username	Viene usato per configurare lo username per autenticazione quando il dispositivo viene usato per la videosorveglianza

	Password	Usato per configurare la password per l'autenticazione quando il dispositvo viene usato per la videosorveglianza
Video Stream OSD	Video Stream OSD	Abilita o disabilita la funzione Video Stream OSD (On-Screen Display).
	OSD Font Color	Configura il colore del font del OSD Font Color selezionando Bianco o Nero.
RTSP LED	RTSP LED	Usato per configurare le impostazioni del LED quando il dispositivo viene usato per la videosorveglianza.
RTSP Feed	RTSP Feed	Viene usato per configurare i flussi video in RTSP del dispositivo. Se configurato è necessario inserire l'URL

1.3. Advanced > HTTP Event

In questa pagina è possibile abilitare o disabilitare la funzione HTTP Event.

Per usare la funzione HTTP Event, digitare il corrispondente URL nel campo Action URL.

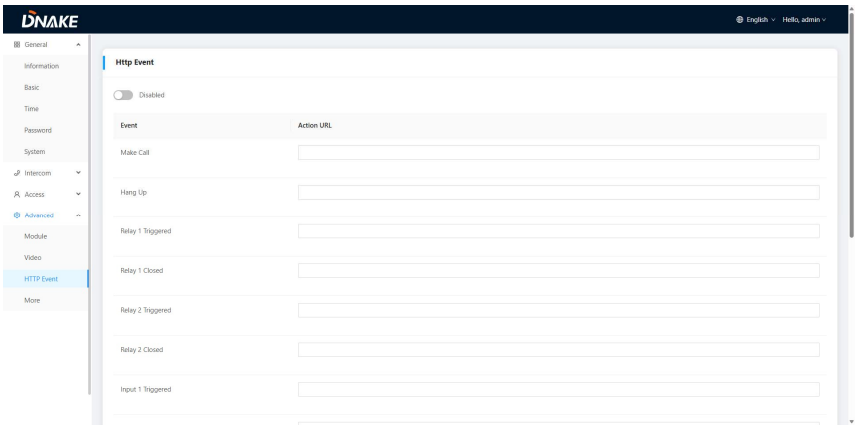

1.4. Advanced > More

La pagina More serve per Tamper Alarm e ONU Penetration.

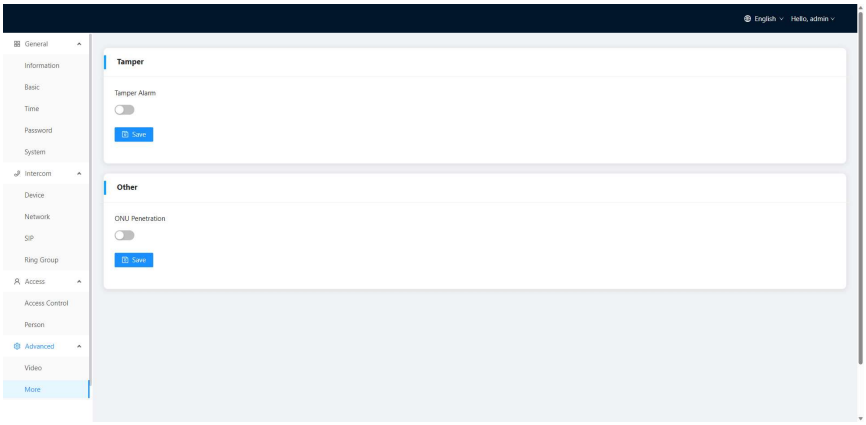

Tamper	Tamper Alarm:	Abilita impiego allarme Tamper;
Other	ONU Penetration:	Abilita per evitare che ONU blocchi il multicast;
	Call Mode	E' usato per configurare la modalità di chiamata corrispondente al numero introdotto sul tastierino del dispositivo.
Periodic Sleep	Periodic Sleep	E' usato per configurare se il dispositivo ha abilitata la funzione "sleep" programmata. Se abilitata è possible configurare inizio, fine e giorno della settimana.

Installation of Wiring Cover

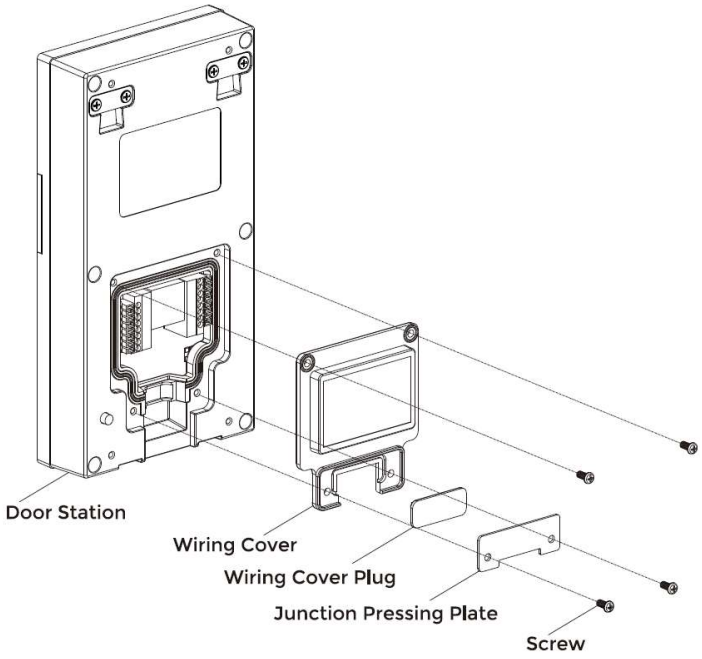

Surface Mounting-86 Mounting Box

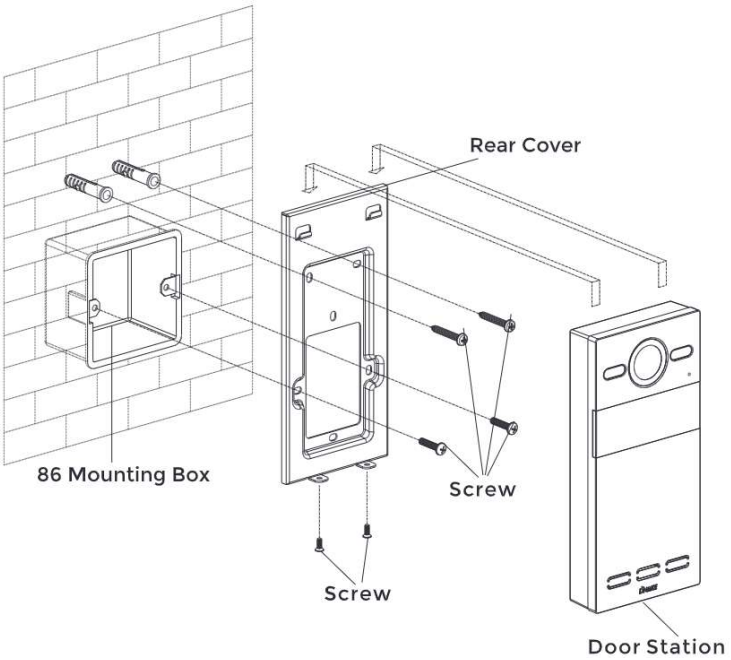

Product size: 88 × 188 × 32.5 mm
Surface Mounting size: 88 × 188 × 34 mm

Surface Mounting-118 Mounting Box

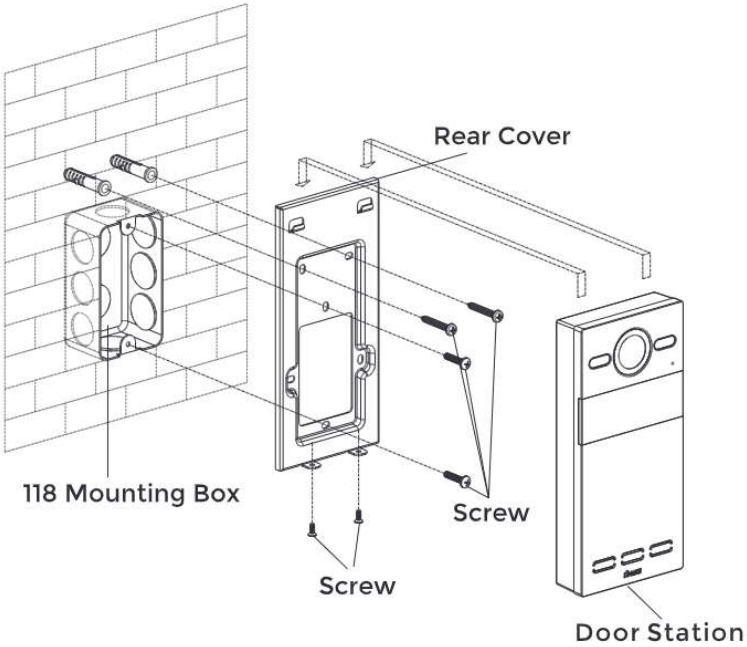

Product size: 88 × 188 × 32.5 mm
Surface Mounting size: 88 × 188 × 34 mm

Flush Mounting

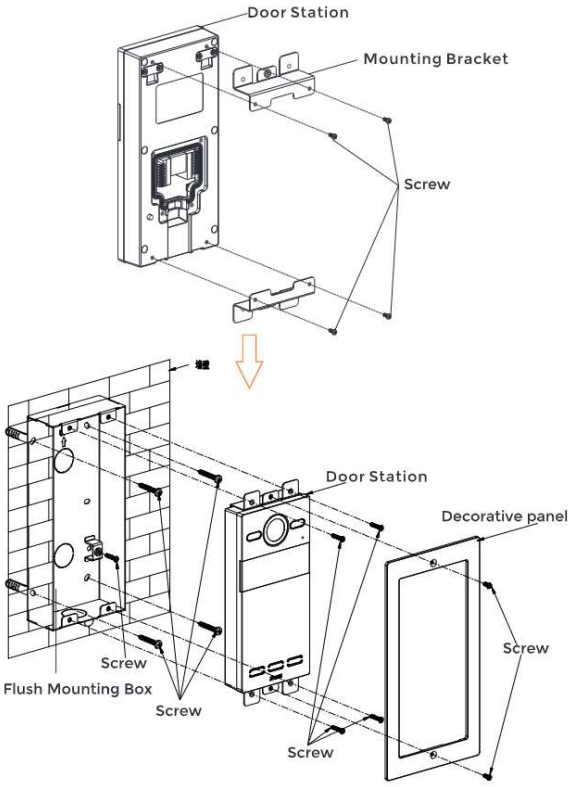

Product size:	88 × 188 × 32.5 mm
Flush Mounting size:	120 × 230 × 48 mm
Hole-cutting size:	98 × 219 × 42 mm

Surface Mounting *Aluminum Rain Hood(with Cable Recess) RH09

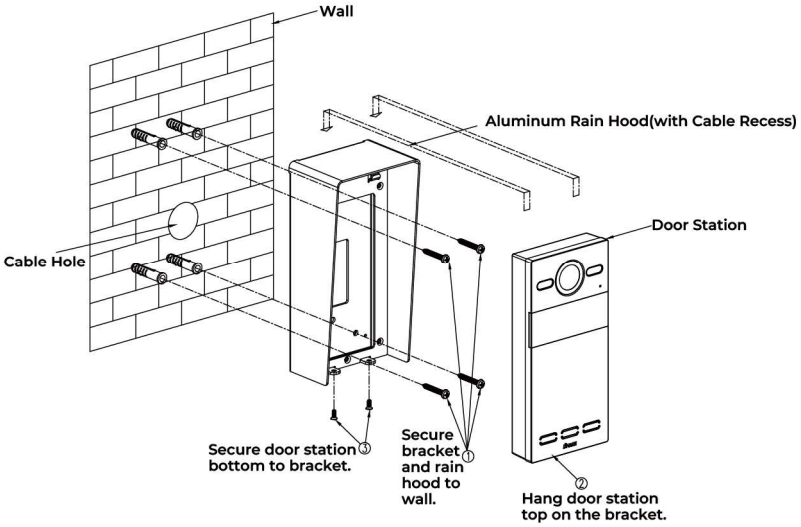

Product size: 88 × 188 × 32.5 mm
Surface Mounting size: 194 x 94 x 66 mm

Surface Mounting *Stainless Rain Hood(with Cable Recess) RH13

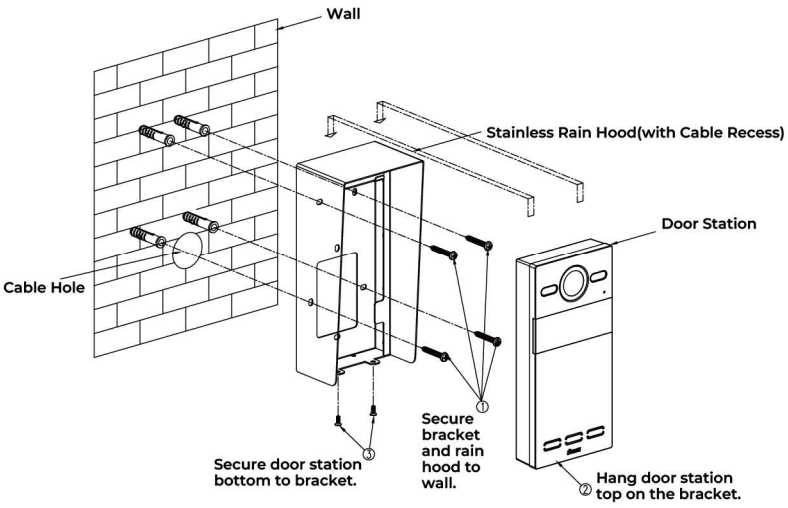

Product size: 88 × 188 × 32.5 mm
Surface Mounting size: 193 x 89 x 64.5 mm

Surface Mounting-86 Mounting Box *Aluminum Rain Hood RH08

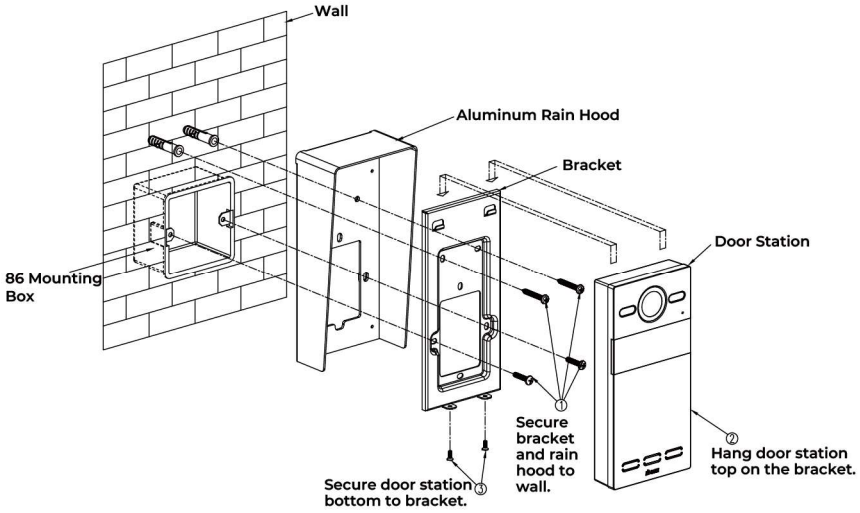

Product size: 88 × 188 × 32.5 mm
Surface Mounting size: 193.5 x 94 x 53 mm

Surface Mounting-86 Mounting Box *Stainless Rain Hood RH01

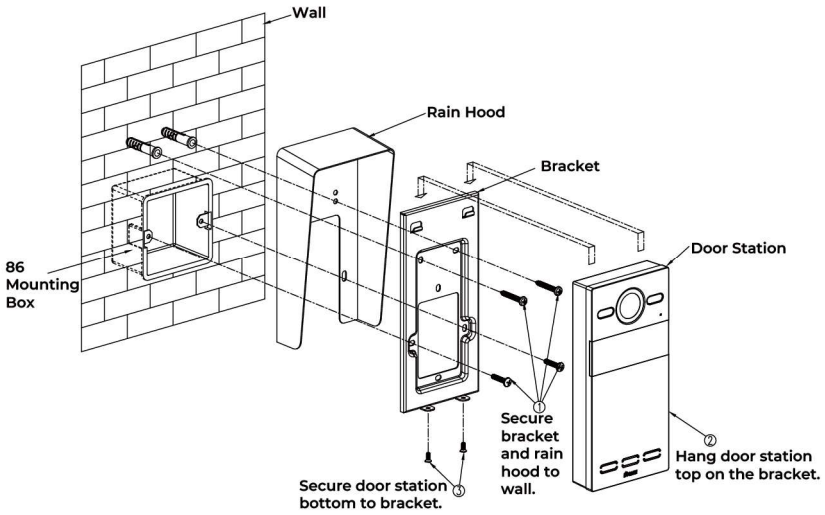

Product size: 88 × 188 × 32.5 mm
Surface Mounting size: 179 x 92.8 x 50.5 mm

Surface Mounting-118 Mounting Box *Aluminum Rain Hood RH08

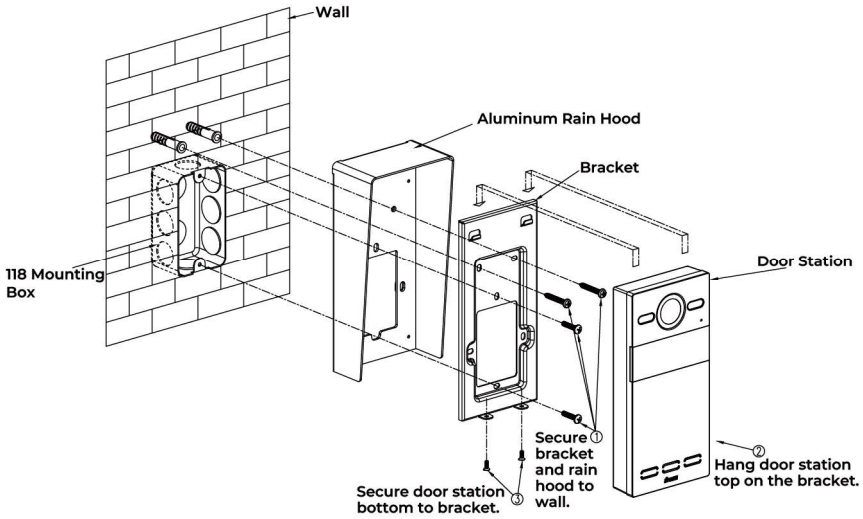

Product size: 88 × 188 × 32.5 mm
Surface Mounting size: 193.5 x 94 x 53 mm

Surface Mounting-118 Mounting Box *Stainless Rain Hood RH01

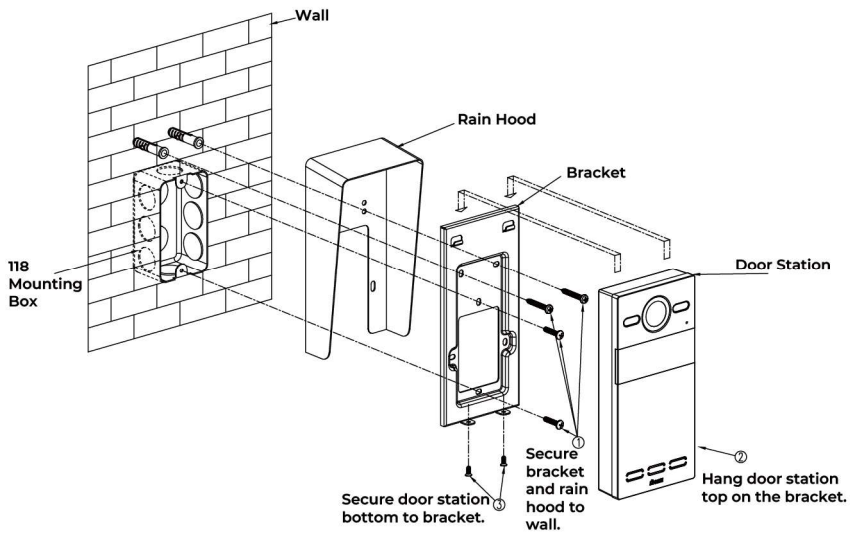

Product size: 88 × 188 × 32.5 mm
Surface Mounting size: 179 x 92.8 x 50.5 mm

Tips:

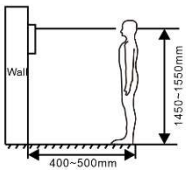

The camera should be 1450~1550mm above the ground.
The camera at this height can capture human face perfectly.

TROUBLESHOOTING

The Indoor Monitor cannot start up or power off automatically.

- Check whether it has power-failure, and power it on again

The Indoor Monitor display screen is too dim.

- Check whether the brightness and contrast settings of screen are correct.

No sound during the communication.

- Check whether the Indoor Monitor is set as mute mode, or the volume is set to the lowest.

The Indoor Monitor cannot monitor the Door Station.

- Other user is using the system, so you can use it once he/she finished the operation.

Multimedia files cannot be played normally.

- Check whether the system supports the file format. Please refer to the multimedia setting for details.

No response when clicking Indoor Monitor display screen.

- Press "Unlock" button for 5s, or slowly slide horizontally or vertically on the LCD to make touchscreen calibration. It needs to be calibrated.

Touchscreen responses slowly or cannot make calibration.

- Take down any protective paster, since it may affect identification
- and input for device;
- Ensure the finger is dry and clean when clicking touchscreen;
- Restart the device to clear any temporary software error.

The temperature of device is too high.

- Long-term use leads to high temperature. It's normal and will not affect the device's use life and performance.

SAFETY INSTRUCTION

In order to protect you and others from harm or your device from damage, please read the following information before using the device.

- Do not install the device in the following places:
- Do not install the device in high-temperature and moist environment or the area close to magnetic field, such as the electric generator, transformer or magnet.
- Do not place the device near the heating products such as electric heater or the fluid container.
- Do not place the device in the sun or near the heat source, which might cause discoloration or deformation of the device.
- Do not install the device in an unstable position to avoid the property losses or personal injury caused by the falling of device.

Guard against electric shock, fire and explosion:

- Do not use damaged power cord, plug or loose outlet.
- Do not touch the power cord with wet hand or unplug the power cord by pulling.
- Do not bend or damage the power cord.
- Do not touch the device with wet hand.
- Do not make the power supply slip or cause the impact.
- Do not use the power supply without the manufacturer's approval.
- Do not have the liquids such as water go into the device.

Clean Device Surface

- Clean the device surfaces with soft cloth dipped in some water, and then rub the surface with dry cloth.

Other Tips

- In order to prevent damage to the paint layer or the case, please do not expose the device to chemical products, such as the diluent, gasoline, alcohol, insect-resist agents, opacifying agent and insecticide.
- Do not knock on the device with hard objects.
- Do not press the screen surface. Overexertion might cause flopover or damage to the device.
- Please be careful when standing up from the area under the device.
- Do not disassemble, repair or modify the device at your own discretion.

- The arbitrary modification is not covered under warranty. When any repair required, please contact the customer service center.
- If there is abnormal sound, smell or fume in the device, please unplug the power cord immediately and contact the customer service center.
- When the device isn't used for a long time, the adaptor and memory card can be removed and placed in dry environment.
- When moving, please hand over the manual to new tenant for proper usage of the device.

V1.0

EASY & SMART
INTERCOM SOLUTIONS